# CGS Platine

## Coulisse à roulement á billes à extension complète avec mécanisme de fermeture avec amortisseur

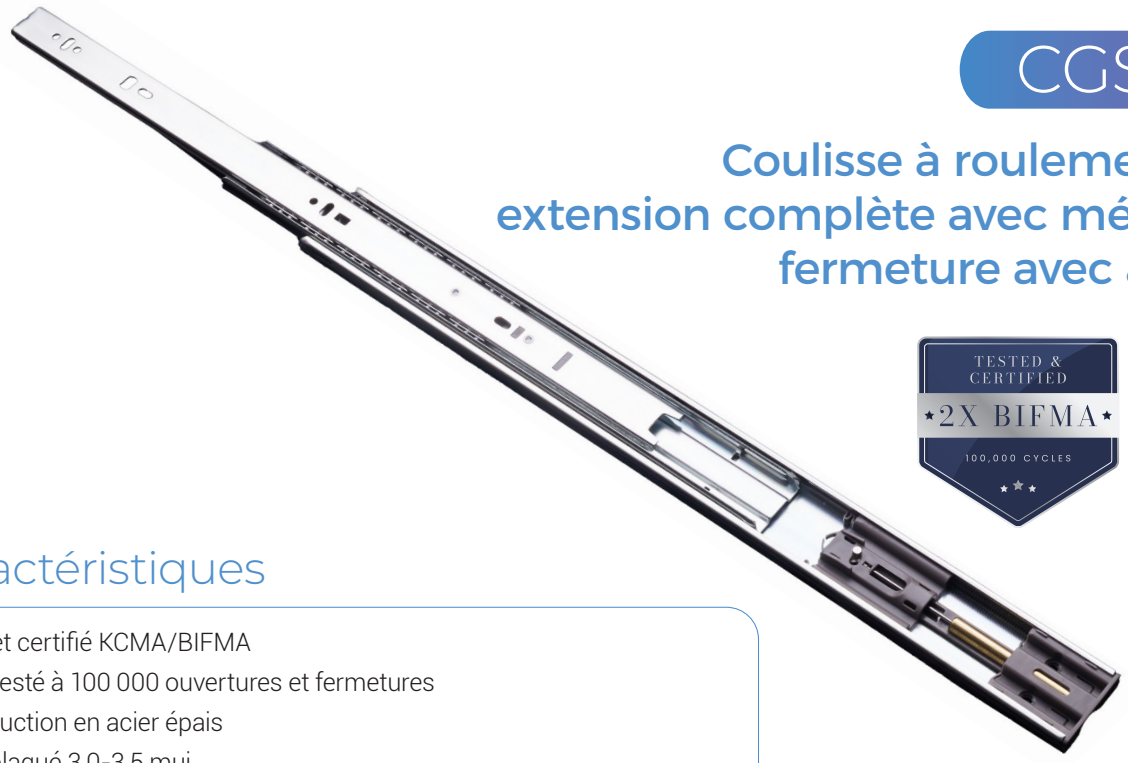

TESTED & CERTIFIED ★2X BIFMA★ 100,000 CYCLES

TESTED & CERTIFIED ★4X KCMA★ 100,000 CYCLES

## Caractéristiques

- Testé et certifié KCMA/BIFMA
- Cycle testé à 100 000 ouvertures et fermetures
- Construction en acier épais
- Microplaqué 3,0-3,5 mui
- Déconnexion du levier avant
- Modèle de trou de 32 mm
- Fonction de retenue du chariot à roulement à billes
- Chariot à roulement à billes en acier inoxydable de haute qualité
- Cylindre allongé pour une distance de fermeture de l'amotisseur de 40 mm
- Ressorts rétractables en fil de piano de haute qualité.
- Cylindre hydraulique à huile en laiton
- Technologie de fermeture à coussinets multiples
- Mécanisme de déclenchement à goupille en acier inoxydable pour fermeture avec amortisseur
- Force de traction d'ouverture : 3,4 lbs À 4,0 lbs
- Capacité de charge de 45 kg

## Caractéristiques

**Longueur :** 12" À 24" (300 Mm – 600 Mm)
**Hauteur :** 45 Mm (1,77 Po)
**Espace Latéral :** 12,7 =/-0,2
**Course :** Extension Complète
**Montage :** Montage Latéral
**Charge :** 45 Kg / 100 lb Par Paire (Max)
**Déconnexion :** Déconnexion Du Levier
**Fini :** Zinc Galvanisé
**Matériau :** Acier Laminé À Froid.
**Emballage :** 10 Paires/Carton

## Applications

- Armoires de cuisine et de salle de bain
- Agencements de magasin
- Menuiserie architecturale
- Mobilier de bureau
- Chariots et supports de rangement pour matériel médical
- Chariots et supports de rangement
- Logements préfabriqués
- Véhicules récréatifs

COMTRAD Simplified sourcing solutions.
5775 McLaughlin Rd, Mississauga, Ontario L5R 3P7
TF: 1.866.200.0564 | T: 905.625.0564
inquiries@comtradsourcing.com | www.comtradsourcing.com

# Coulisse à Extension Complète

## Coulisse à roulement á billes á extension complète avec mècanisme de fermeture avec amortisseur

## Membres Du Cabinet

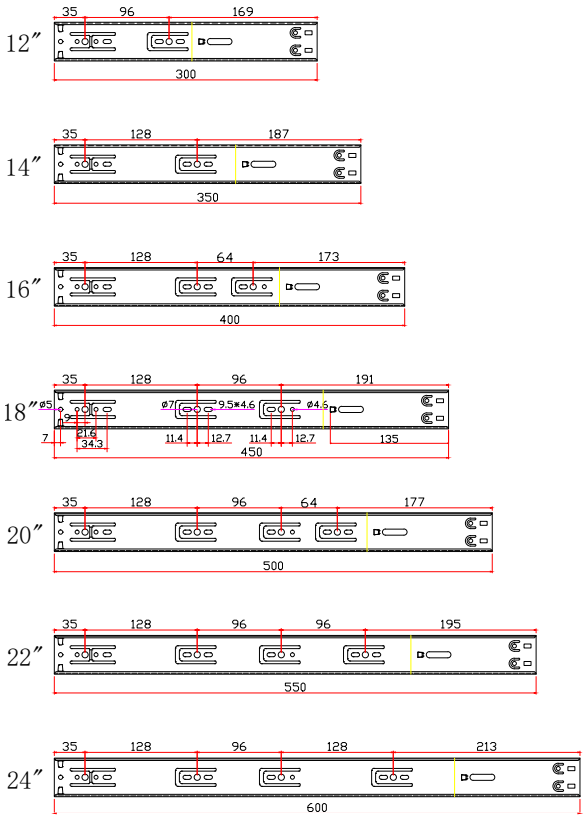


## Membres Du Tiroir

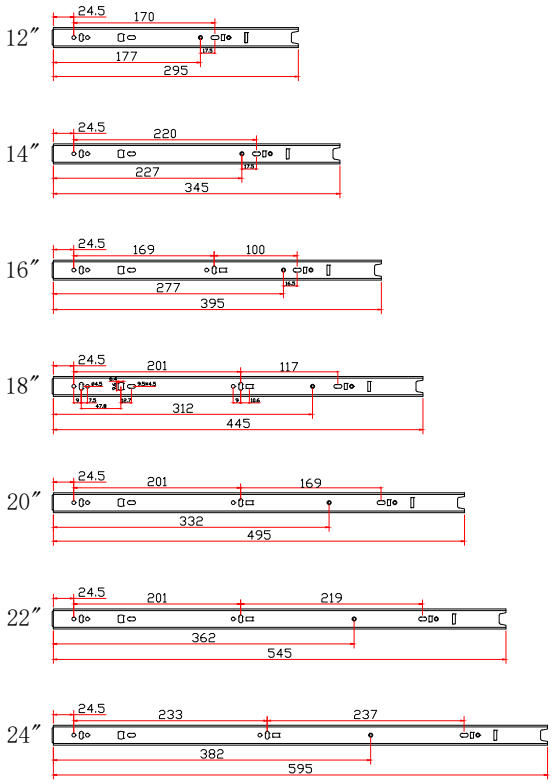


## Commande

| Article | Description | Quantité de Cartons |
|---|---|---|
| 280-1011-PLTM | 300mm (12") 100 lb. | 10 |
| 280-1012-PLTM | 350mm (14") 100 lb. | 10 |
| 280-1013-PLTM | 400mm (16") 100 lb. | 10 |
| 280-1014-PLTM | 450mm (18") 100 lb. | 10 |
| 280-1015-PLTM | 500mm (20") 100 lb. | 10 |
| 280-1016-PLTM | 550mm (22") 100 lb. | 10 |
| 280-1017-PLTM | 600mm (24") 100 lb. | 10 |

## Cabinet

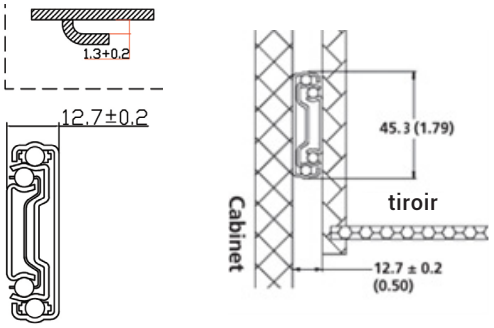



COMTRAD
Simplified sourcing solutions.
5775 McLaughlin Rd, Mississauga, Ontario L5R 3P7
TF: 1.866.200.0564 | T: 905.625.0564
inquiries@comtradsourcing.com | www.comtradsourcing.com